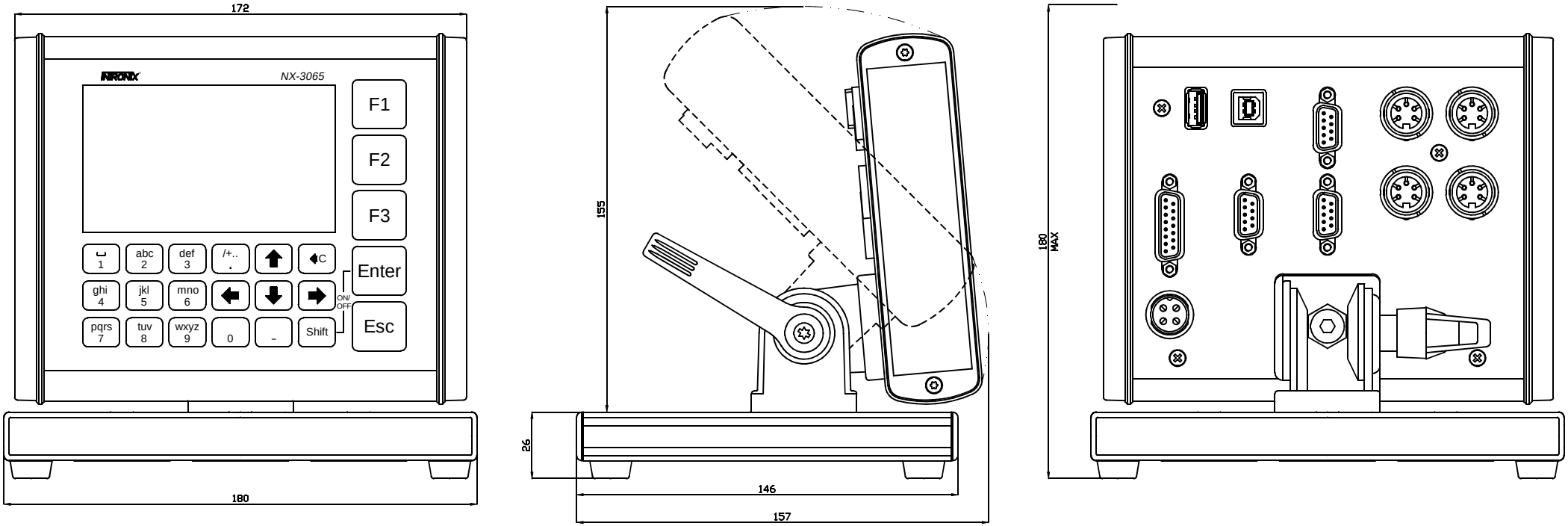
172
NIRONIX
NX-3065
F1
F2
F3
Enter
Esc
1
abc 2
def 3
/+.. .
C
ghi 4
jkl 5
mno 6
ON/ OFF
pqrs 7
tuv 8
wxyz 9
0
-
Shift
180
155
26
146
157
180 MAX